WIDOK Z GÓRY

PRZEKRÓJ 1-1

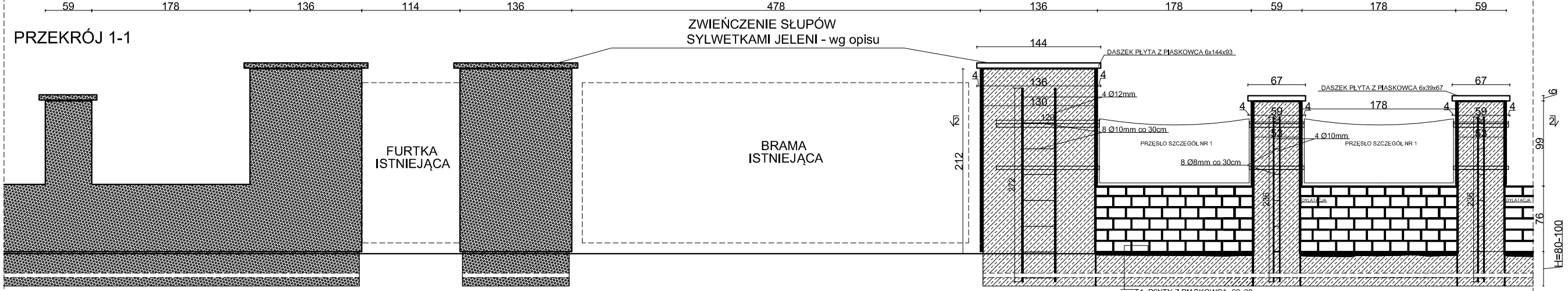

1. PŁYTY Z PIASKOWCA 60x30
2. BLOCZEK BETONOWY 20x25x12
3. ZAPRAWA
4. IZOLACJA PRZECIWWILGOCIOWA
5. WARSTWA WYRÓWNAWCZA
6. FUNDAMENT BETON C20/25

PRZEKRÓJ 2-2

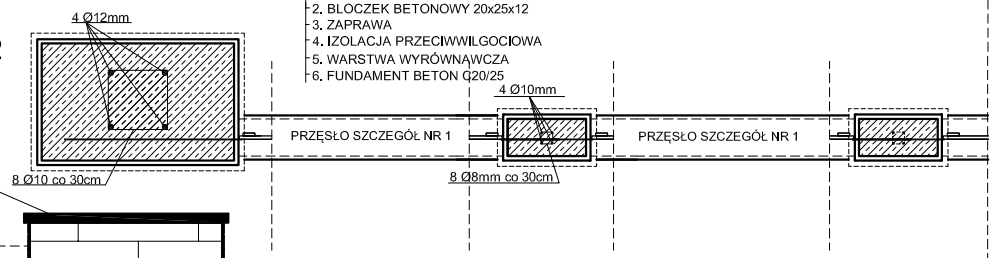

ELEWACJA

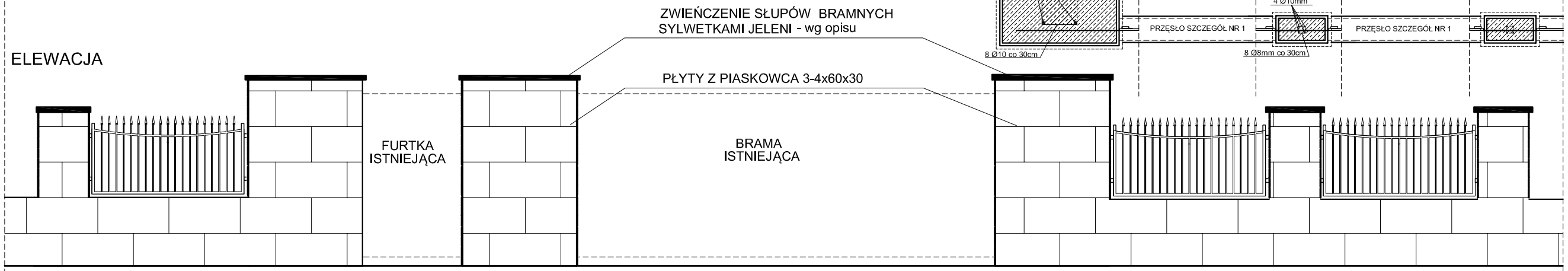

SZCZEGÓŁ NR 1

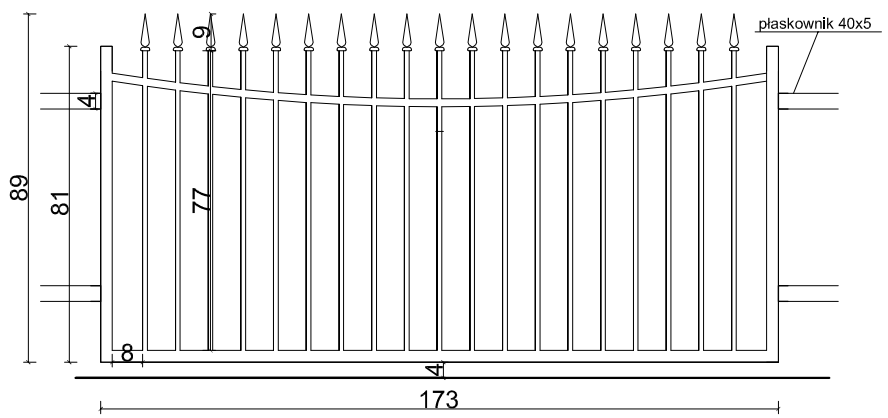

WYMIAR PRZĘSŁA - 173x89
RAMA - PROFIL 30x30
POPRZECZKA GÓRNA WYGIETA W ŁUK - 20x30
WYPEŁNIENIE PROFILE 12x12 ZAKOŃCZONE GROTAMI
MONTAŻ ZA POMOCĄ PŁASKOWNIKA 40x5
CAŁOŚĆ OCYNKOWANA MALOWANA PROSZKOWO - KOLOR CZARNY

PŁYTA Z PIASKOWCA

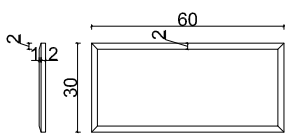

1. WYMIARY PŁYT Z PIASKOWCA 60x30 cm, gr. 3-4cm, FAZA 2cm
   BARWA PIASKOWOŻÓŁTA, WYKOŃCZENIE POWIERZCHNI PŁYTY - PIASKOWIEC GROSZKOWANY
   (POWIERZCHNIA RÓWNA ALE ZARAZEM SZORSTKA)
2. PRZED ZAMÓWIENIEM PŁYT NALEŻY UZYSKAĆ AKCEPTACJĘ PROJEKTANTA CO DO BARWY I FAKTURY
3. ZWIEŃCZENIE SŁUPÓW BRAMNYCH SYLWETKAMI JELENI
   WG OPISU - RZEŹBY W TECHNICE ODLEWU Z ŻYWICY POLIESTROWEJ
4. MONTAŻ PŁYT PRZY UŻYCIU ZAPRAWY KLEJĄCEJ NA BAZIE BIAŁEGO CEMENTU ELASTYCZNEJ, MROZOODPORNEJ
5. KONSTRUKCJE BETONOWE NALEŻY CHRONIĆ PRZED WILGOCIĄ PRZEZ POKRYCIE 2x MASĄ IZOLACYJNĄ NP.DYSPERBIT
6. BETON C20/25
7. FUNDAMENTY UKŁADAĆ NA 10 cm WARSTWIE CHUDEGO BETONU C8/10
8. WSZYSTKIE WYMIARY NALEŻY WERYFIKOWAĆ NA BUDOWIE!

GreenLanding Andrzej Rapacz
ul.Forteczna 8 / 14
Wałbrzych 58-314

INWESTYCJA:

REWITALIZACJA TECHNICZNO-PRZYRODNICZA CZĘŚCI ZABYTKOWEGO PARKU PRZYPAŁACOWEGO PRZY ZESPOLE SZKÓŁ W TUŁOWICACH

INWESTOR:

ZESPÓŁ SZKÓŁ W TUŁOWICACH
UL. ZAMKOWA 15
49-130 TUŁOWICE

PROJEKTOWAŁ:
dr inż. arch. Justyna Zygmunt Rubaszek
upr. nr nr 160/01 DUW
podpis:

BRANŻA:

ARCHITEKTURA

DATA: **listopad 2014**

NAZWA RYS.:

Ogrodzenie murowane - konstrukcja

SKALA: **1:50**

ARKUSZ: **8**