RZUT FUNDAMENTÓW

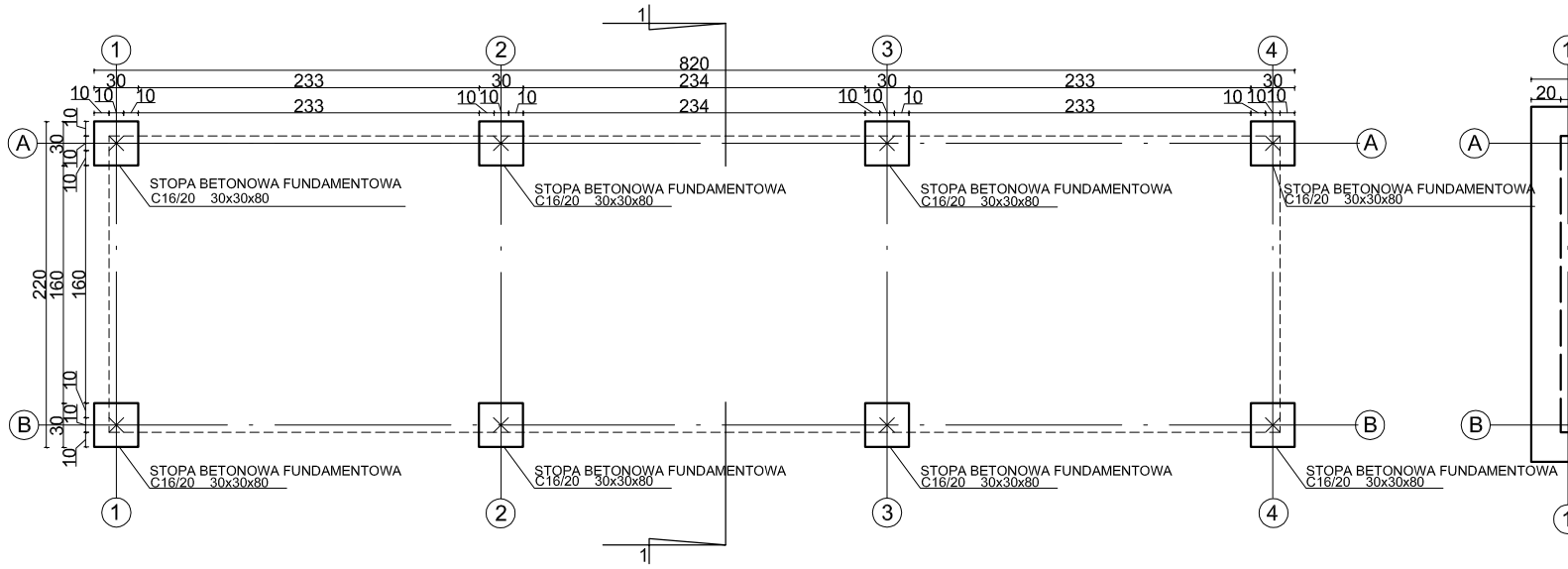

RZUT POŁACI DACHOWEJ

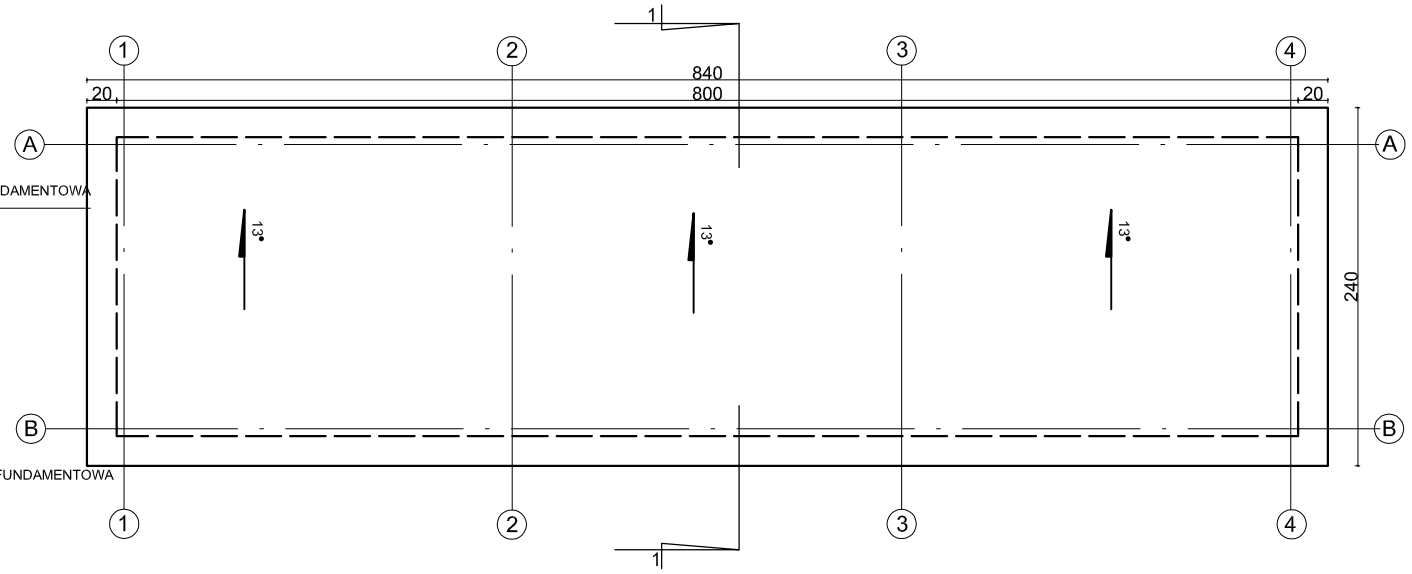

RZUT PRZYZIEMIA

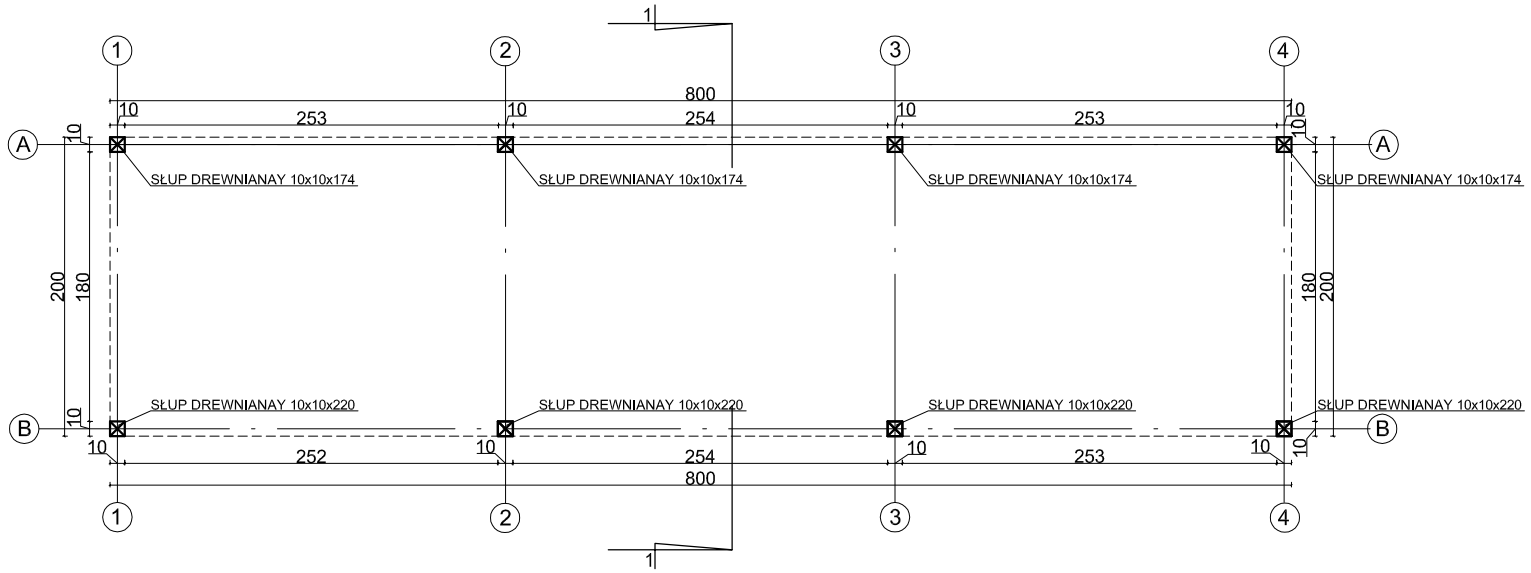

PRZEKRÓJ 1-1

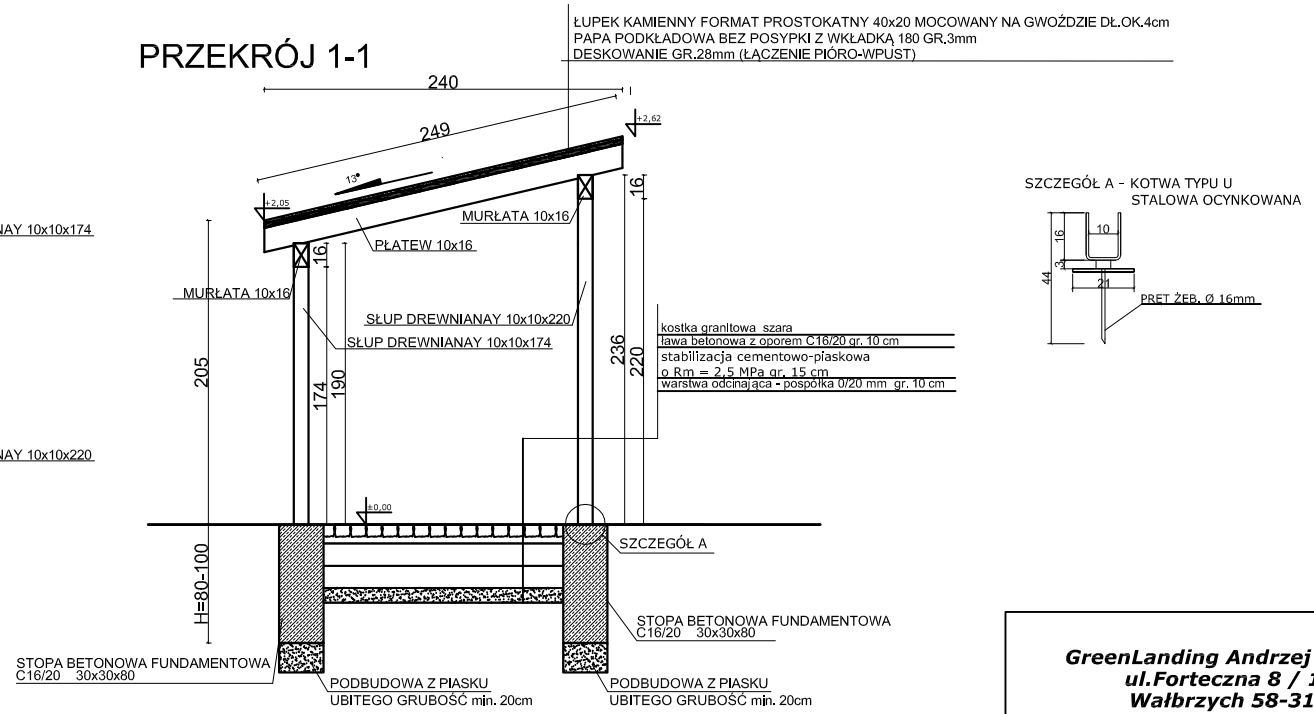

SZCZEGÓŁ A - KOTWA TYPU U
STALOWA OCYNKOWANA

KONSTRUKCJA WIĘŹBY DACHOWEJ

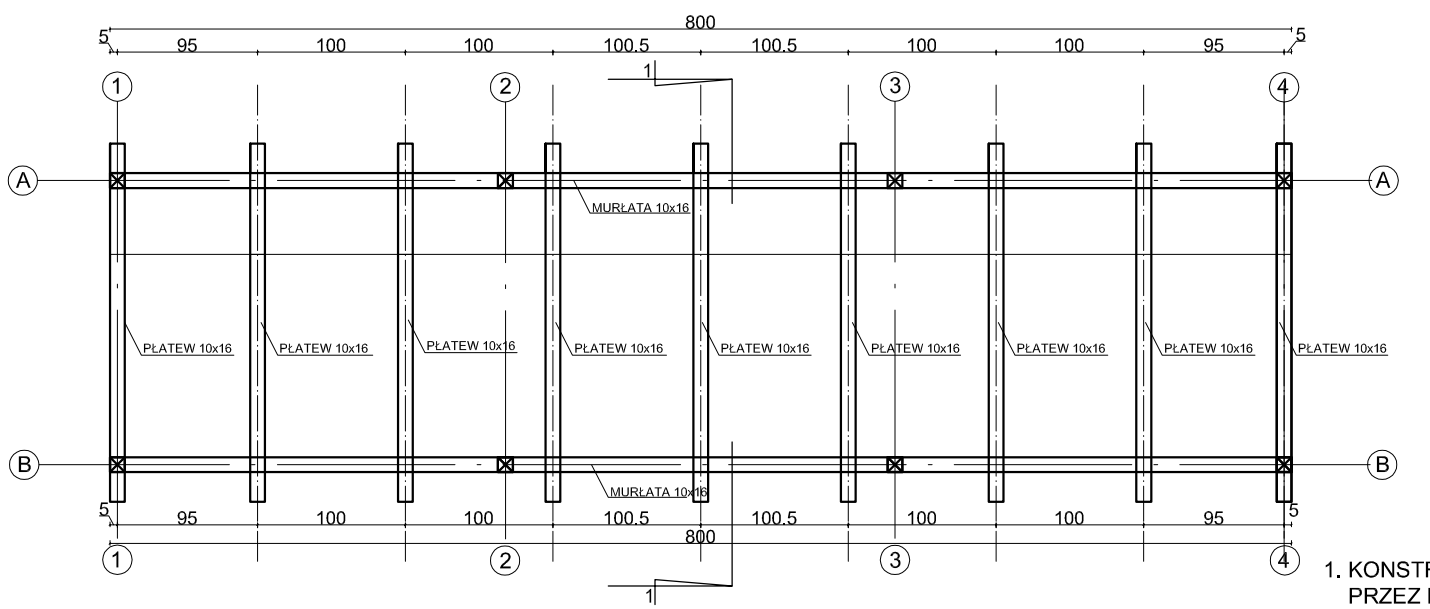

WIDOK Z BOKU

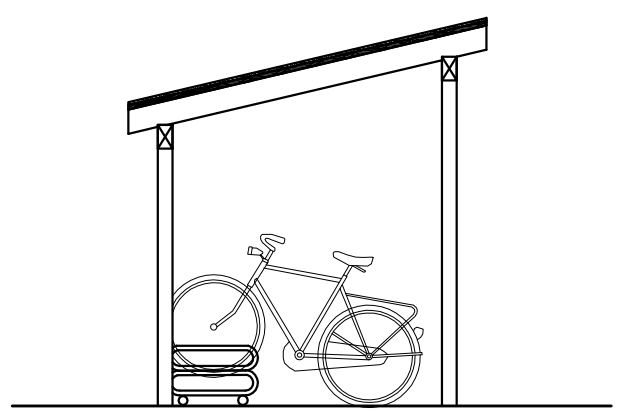

1. KONSTRUKCJE BETONOWE NALEŻY CHRONIĆ PRZED WILGOCIĄ PRZEZ POKRYCIE 2x MAS¥ IZOLACYJN¥ NP.DYSPERBIT
2. BETON C16/20
3. WSZYSTKIE WYMIARY NALEŻY WERYFIKOWAĆ NA BUDOWIE

GreenLanding Andrzej Rapacz
ul.Forteczna 8 / 14
Wałbrzych 58-314

INWESTYCJA:

REWITALIZACJA TECHNICZNO-PRZYRODNICZA CZĘŚCI ZABYTKOWEGO PARKU PRZYPAŁACOWEGO PRZY ZESPOLE SZKÓŁ W TUŁOWICACH

INWESTOR:

ZESPÓŁ SZKÓŁ W TUŁOWICACH
UL. ZAMKOWA 15
49-130 TUŁOWICE

PROJEKTOWAŁ:
dr inż. arch. Justyna Zygmunt Rubaszek
upr. nr nr 160/01 DUW
podpis:

BRANŻA:

ARCHITEKTURA

DATA: **listopad 2014**

NAZWA RYS.:

Wlata na rowery

SKALA: **1:50**

ARKUSZ: **9**